A-max 26 ∅26 mm, Edelmetallbürsten CLL, 4 Watt

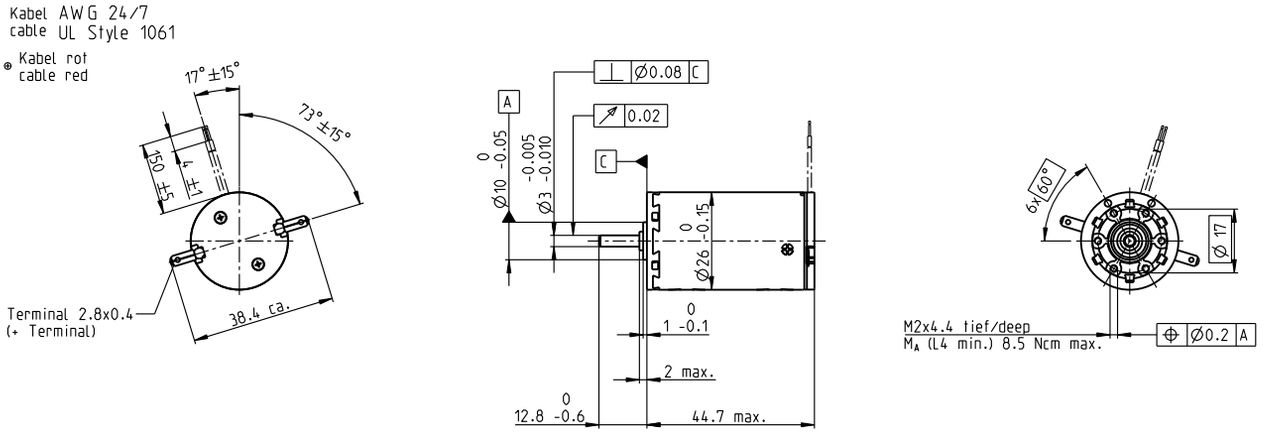

M 1:2

Lagerprogramm
Standardprogramm
Sonderprogramm (auf Anfrage)

Artikelnummern

mit Terminals		110169	110170	110171	110172	110173	110174	110175	110176	110177	110178	110179	110180	
mit Kabel		353039	353040	353041	353042	220031	353043	353044	353045	353046	353047	353048	353049	
Motordaten														
Werte bei Nennspannung														
1 Nennspannung	V	4.5	4.5	4.5	7.2	12	12	15	18	18	24	30	42	
2 Leerlaufdrehzahl	min^{-1}	6120	5230	3860	5110	5590	5020	5430	5980	5340	5670	5890	5520	
3 Leerlaufstrom	mA	60	47.4	30.4	28.5	19.6	16.7	15	14.5	12.2	10	8.5	5.51	
4 Nenndrehzahl	min^{-1}	5140	3910	2400	3290	3470	2880	3190	3690	3160	3500	3680	3270	
5 Nennmoment (max. Dauerdrehmoment)	mNm	5.45	6.46	8.95	10.9	12.4	12.4	11.8	11.4	12.1	12.1	11.9	11.7	
6 Nennstrom (max. Dauerbelastungsstrom)	A	0.84	0.84	0.84	0.84	0.631	0.565	0.464	0.414	0.392	0.312	0.255	0.168	
7 Anhaltemoment	mNm	32.6	24.9	23.3	30.2	32.8	29.3	28.6	29.9	29.9	31.8	31.9	28.9	
8 Anlaufstrom	A	4.7	3.08	2.12	2.27	1.62	1.3	1.1	1.05	0.94	0.797	0.665	0.403	
9 Max. Wirkungsgrad	%	79	77	78	79	80	79	78	78	79	79	79	79	
Kenndaten														
10 Anschlusswiderstand	Ω	0.958	1.46	2.12	3.17	7.41	9.24	13.7	17.1	19.2	30.1	45.1	104	
11 Anschlussinduktivität	mH	0.101	0.138	0.254	0.372	0.862	1.07	1.42	1.69	2.13	3.35	4.85	10.8	
12 Drehmomentkonstante	mNm/A	6.94	8.09	11	13.3	20.2	22.5	26	28.3	31.8	39.9	48	71.6	
13 Drehzahlkonstante	min^{-1}/V	1380	1180	869	718	472	423	367	337	300	239	199	133	
14 Kennliniensteigung	min^{-1}/mNm	190	213	168	171	173	173	193	203	181	181	187	194	
15 Mechanische Anlaufzeitkonstante	ms	24.6	24.4	23.8	23.7	23.6	23.6	23.8	23.9	23.7	23.7	23.8	24	
16 Rotorträgheitsmoment	gcm^2	12.3	10.9	13.6	13.2	13.1	13	11.8	11.2	12.5	12.5	12.2	11.8	

Spezifikationen

	Thermische Daten	
17	Therm. Widerstand Gehäuse-Luft	13.2 K/W
18	Therm. Widerstand Wicklung-Gehäuse	3.2 K/W
19	Therm. Zeitkonstante der Wicklung	12.5 s
20	Therm. Zeitkonstante des Motors	423 s
21	Umgebungstemperatur	-30…+65°C
22	Max. Wicklungstemperatur	+85°C
	Mechanische Daten (Sinterlager)	
23	Grenzdrehzahl	11 000 min^{-1}
24	Axialspiel	0.1 - 0.2 mm
25	Radialspiel	0.012 mm
26	Max. axiale Belastung (dynamisch)	1.7 N
27	Max. axiale Aufpresskraft (statisch)	80 N
28	Max. radiale Belastung, 5 mm ab Flansch	5.5 N
	Mechanische Daten (Kugellager)	
23	Grenzdrehzahl	11 000 min^{-1}
24	Axialspiel	0.1 - 0.2 mm
25	Radialspiel	0.025 mm
26	Max. axiale Belastung (dynamisch)	5 N
27	Max. axiale Aufpresskraft (statisch)	75 N
28	Max. radiale Belastung, 5 mm ab Flansch	20.5 N
	Weitere Spezifikationen	
29	Polpaarzahl	1
30	Anzahl Kollektorsegmente	13
31	Motorgewicht	100 g

CLL = Capacitor Long Life

Motordaten gemäss Tabelle sind Nenndaten.
Erläuterungen zu den Ziffern Seite 64.

Option
Kugellager anstelle Sinterlager
Ohne CLL

Betriebsbereiche

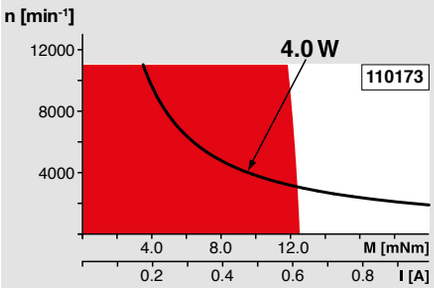

Legende

Dauerbetriebsbereich
Unter Berücksichtigung der angegebenen thermischen Widerstände (Ziffer 17 und 18) und einer Umgebungstemperatur von 25°C wird bei dauernder Belastung die maximal zulässige Rotortemperatur erreicht = thermische Grenze.

Kurzzeitbetrieb
Der Motor darf kurzzeitig und wiederkehrend überlastet werden.

Typenleistung

maxon Baukastensystem

Übersicht Seite 28–36

Planetengetriebe
∅26 mm
0.75 - 4.5 Nm
Seite 340

Stirnradgetriebe
∅30 mm
0.07 - 0.2 Nm
Seite 341

Planetengetriebe
∅32 mm
0.75 - 6.0 Nm
Seite 342/343/346

Stirnradgetriebe
∅38 mm
0.1 - 0.6 Nm
Seite 353

Spindelgetriebe
∅32 mm
Seite 374–379

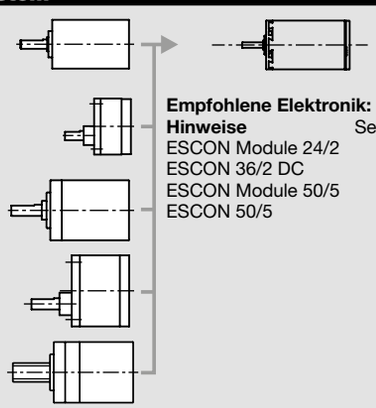

Empfohlene Elektronik:

Hinweise	Seite **30**
ESCON Module 24/2	444
ESCON 36/2 DC	444
ESCON Module 50/5	445
ESCON 50/5	447